STAND® Grupo

SOCAGE

forSte 20D SPEED



CUADRO DE TRABAJO

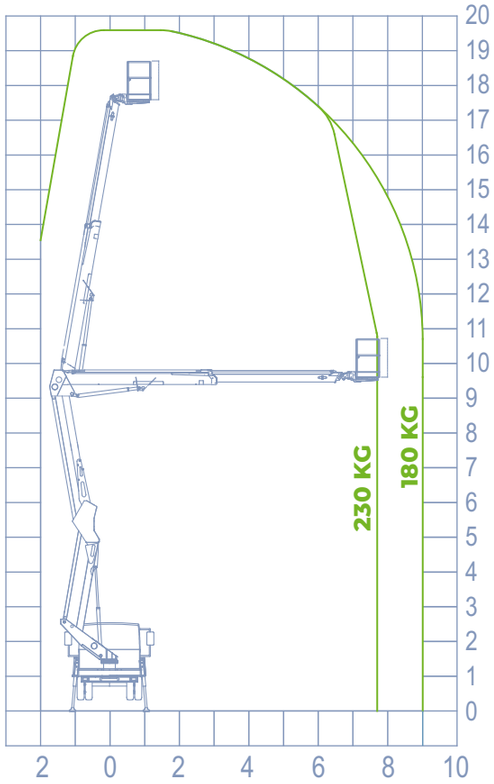

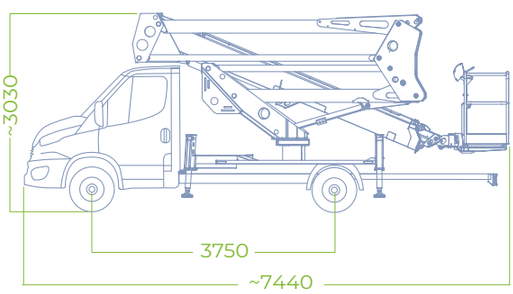

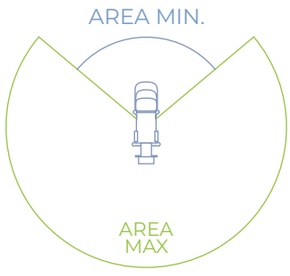

*Sbraccio e altezza di lavoro possono variare di ± 5% a seconda di variazioni nella fabbricazione o condizioni di lavoro.

INFO

ESTABILIZATORES
H+H

MÁX ALTURA de TRABAJO
19,60 m

ALTURA DE CESTA
17,60 m

ALCANCE LATERAL
9,00 m

CAPACIDAD DE CARGA
230 kg

DIMENSIÓN CESTA
1400x700x1100 mm

ROTACIÓN CESTA
90°+90°

CONTROLES
Eléctricos

ROTACIÓN
700°

P.M.A.
3,5 ton

EQUIPAMENTO DE SERIE

[a] AUTO-ESTABILIZACIÓN

El acabado **SPEED** es una innovadora solución, incluida de serie, para una mejor estabilizaciónde las plataformas sobre camión. Aporta grandesbenecios, aumenta de seguridad y facilita elcorrecto uso de la maniobra de estabilización.
Con un solo botón, incluso desde la cesta, te permiteobtener la estabilización automáticamente de formasegura, sencilla y rápida para comenzar a trabajar,incluso superando fácilmente los desniveles delterreno. Permite también de serie el cierreautomática de la parte aérea.

CARACTERÍSTICAS TÉCNICAS

- Rotación hidráulica de la cesta 90°+90°
- Rotación torre 700°
- Fijación frontal de la cesta
- Latiguillos y cables en el interior del brazo
- **Cierre automático parte aérea**
- Estabilización desde la cesta
- **Estabilización automática**
- Estabilizadores verticales fijos de recorrido extralargo, SOCAGE H+H
- Mandos electro-hidráulicos proporcionales conregulación de la velocidad de todos los movimientos
- Posibilidad de maniobras simultaneas
- Testigo de centrado de la cesta
- Toma eléctrica de 230V y 12V en la cesta
- Sistema de gestión electrónica CAN BUS
- **Tratamiento de Cataforesis**
- 4 planchas de apoyo al suelo
- Sujeción frontal de la cesta

DIPOSITIVOS DE SEGURIDAD

- Botón consenso de maniobra Socage Security System
- Barra de protección de maniobras involuntarias
- Protección de los mandos de la cesta
- Magnetotérmico con diferencial de protecciónen la línea de 230V
- Botón de emergencia para la recuperación deloperador
- Nivelación automática de la cesta
- Inclinómetro
- Válvulas de bloqueo precintadas
- Pulsadores de paro de emergencia
- Bomba de emergencia manual
- Posibilidad de maniobra de emergencia adistancia
- Desconexión automática de la toma de fuerza
- Dispositivo anticolisión brazo/cabina
- Cuenta horas digital en cabina
- Testigo en cabina de estabilizadores recogidos
- Testigo de mantenimiento (Service)