forSte 18T SPEED



CUADRO DE TRABAJO

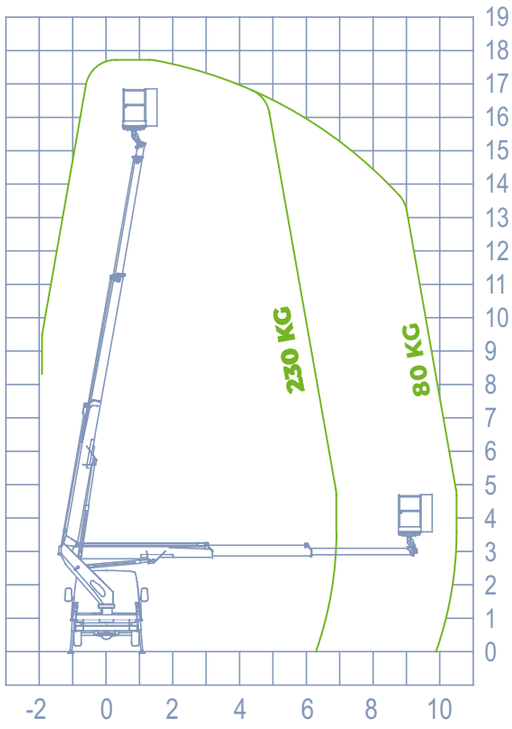

INFO

- ESTABILIZATORES **H+H**
- MÁX ALTURA de TRABAJO **17,70 m**
- ALTURA DE CESTA **15,70 m**
- ALCANCE LATERAL **10,50 m**
- CAPACIDAD DE CARGA **230 kg**
- DIMENSIÓN CESTA **1400x700x1100 mm**
- ROTACIÓN CESTA **90°+90°**
- CONTROLES **Eléctricos**
- ROTACIÓN **700°**
- P.M.A. **3,5 ton**

EQUIPAMENTO DE SERIE

[a] AUTO-ESTABILIZACIÓN

El acabado **SPEED** es una innovadora solución, incluida de serie, para una mejor estabilización de las plataformas sobre camión. Aporta grandes beneficios, aumenta de seguridad y facilita el correcto uso de la maniobra de estabilización. Con un solo botón, incluso desde la cesta, te permite obtener la estabilización automáticamente de forma segura, sencilla y rápida para comenzar a trabajar, incluso superando fácilmente los desniveles del terreno. Permite también de serie el cierre automático de la parte aérea.

CARACTERÍSTICAS TÉCNICAS

- Rotación hidráulica de la cesta 90º+90º
- Rotación torre 700º
- Latiguillos y cables en el interior del brazo
- **Cierre automático parte aérea**
- Estabilización desde la cesta
- **Estabilización automática**
- Estabilizadores verticales ijos de recorrido extra largo, SOCAGE H+H
- Mandos electro-hidráulicos proporcionales con regulación de la velocidad de todos los movimientos
- Posibilidad de maniobras simultaneas
- Testigo de centrado de la cesta
- Toma eléctrica de 230V y 12V en la cesta
- Sistema de gestión electrónica CAN BUS
- **Tratamiento de Cataforesis**
- 4 planchas de apoyo al suelo

DIPOSITIVOS DE SEGURIDAD

- Botón consenso de maniobra Socage Security System
- Barra de protección de maniobras involuntarias
- Protección de los mandos de la cesta
- Magnetotérmico con diferencial de protección en la línea de 230V
- Botón de emergencia para la recuperación del operador
- Nivelación automática de la cesta
- Inclinómetro
- Válvulas de bloqueo precintadas
- Pulsadores de paro de emergencia
- Bomba de emergencia manual
- Posibilidad de maniobra de emergencia a distancia
- Desconexión automática de la toma de fuerza
- Dispositivo anticolisión brazo/cabina
- Cuenta horas digital en cabina
- Testigo en cabina de estabilizadores recogidos
- Testigo de mantenimiento (Service)

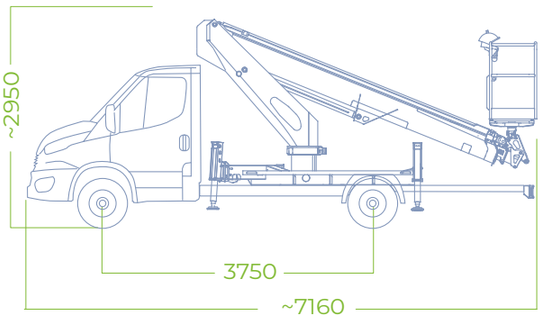

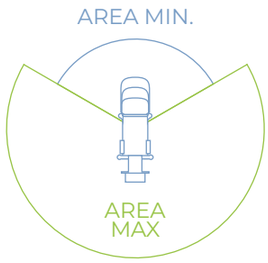

*stabilità e altezza di lavoro possono variare di ± 5% a seconda di variazioni nella fabbricazione o condizioni di lavoro.