

HA32 RTJ PRO

FÁCIL FUNCIONAMIENTO Y MANEJO

> Área de trabajo sin límite con un alcance máximo de 21.60 m

> Polivalente

> Destacable capacidad todo terreno: 4 ruedas motrices y directrices, eje oscilante

> Tiempo incoporable de subida 95 seg. gracias a los movimientos completamente proporcionales y simultáneos

MENOR MANTENIMIENTO

> Cesta modular, fácil y rápida de reparar

> Fácil acceso a todos los componentes

> Herramienta de auto diagnóstico en el cuadro de mandos inferior

MAYOR CONFORT Y SEGURIDAD

> Haulotte Activ'Shield Bar 2.0

> Brazo más rígido

HA32 RTJ PRO

PLATAFORMAS ARTICULADAS TODO TERRENO

DATOS **TÉCNICOS**

	HA32 RTJ PRO
Altura de trabajo	31.8 m
Altura plataforma	29.8 m
Alcance máximo	21.6 m
Punto de articulación	11.35 m
Trabajo en negativo	5.5 m
Capacidad máxima	250 kg (2 pers.)
F x G Dimensiones plataforma	2.44 x 0.91 m
A Largo replegado	11.7 m
B Ancho	2.53 m
H Largo transporte	8.9 m
Altura transporte	3.75 m
Ancho - ejes desplegados	3.3 m
C Altura replegada	2.8 m
Ángulo de abatimiento vertical del pendular	140° (+ 70 / - 70)
Ángulo de rotación de la plataforma	180° (+ 90 / - 90)
Ángulo de rotación de la torreta	360° continuous
Alcance trasero	3.3 m
D Distancia entre ejes	3.5 m
E Altura al suelo	38 cm
Inclinación	5 °
Velocidad de traslación	0.5 - 5 km/h
Velocidad viento máximo	60 km/h
Pendiente máxima	40 %
Neumáticos espumados	445 / 65-22.5
Giro de radio - eje extendido	5.74 m
Motor diesel	Deutz, 55 kW, Turbo (Stage 5 in EU) ; Perkins, 62.5 kW, Turbo (Stage 3A in NRC)
Peso total	20 100 kg

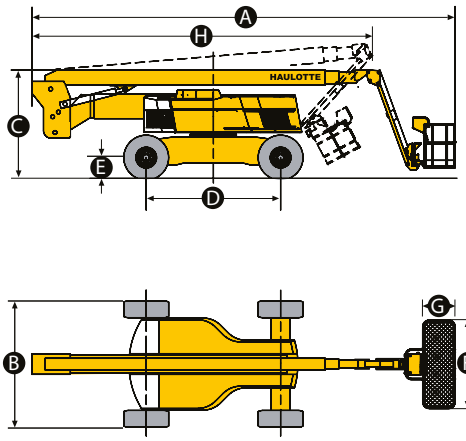

EQUIPAMIENTO **ESTÁNDAR**

> Haulotte Activ'Shield Bar 2.0
> Toma telemática universal
> 4 ruedas motrices y directrices
> Eje oscilante frontal que aumenta la estabilidad aún en terrenos desiguales
> 2 ejes extensibles
> Controles proporcionales que acentúan el confort y la seguridad
> 4 movimientos simultáneos para maxima productividad
> Bloqueo del diferencial en la rueda para una mayor capacidad todo terreno
> Capot de protección superior y bandeja de herramientas
> Cesta ancha modular con barra móvil
> Toma de corriente en cesta 220 V
> Compensación de la cesta ± 10°
> Motor abatible facilitando el mantenimiento
> Alarma de sonido para inclinación y peso
> Girofaro
> Sonido de translación
> Horómetro
> Bajada de emergencia eléctrica controlado desde la cesta
> Bateria 12 V, sistema de control eléctrico
> Pre calentador del motor con indicador luminoso
> Indicador luminoso de bajo nivel de combustible (control superior)
> Argollas de remolque

OPCIONES Y ACCESORIOS

> Línea de aire comprimido en plataforma
> Puerta abatible en el lado izquierdo de la cesta
> Generador de 3.5 KW
> Aceite hidráulico biodegradable
> Enfriador de aceite hidráulico
> Aceite hidráulico en tanque y circuito para países cálidos
> Tapón con llave para tanque de diesel
> Kit de países fríos
> Soportes de tubo en plomo
> Kit para países fríos
> Válvula de aire de apagado automático en caso de exceso de velocidad (válvula eléctrica unidireccional, supresor de fuego y de chispas)
> Luz de trabajo en plataforma 55 W

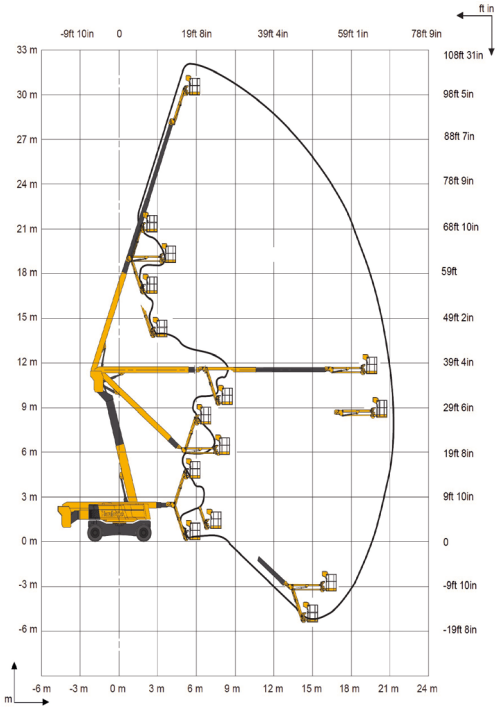

2420604410 · Documento no contractual · Nos reservamos el derecho de modificar las características técnicas de este documetno sin previo aviso · 05/2019

La Péronnière - BP 9 - 42152 l'Horme - France · Tel: +33 (0)4 77 29 24 24 · Fax: +33 (0)4 77 29 43 95 · haulotte@haulotte.com · **www.haulotte.com**

Haulotte
LET'S DARE TOGETHER