

HA12 CJ / CJ+

EXCELENTE MANIOBRABILIDAD EN ZONAS ESTRECHAS

> Posibilidad de traslación y giro de torreta simultáneamente

> Radio de giro estrecho

> Sin alcance trasero

> Altura replegada permitiendo el acceso por puertas estándar

> 1,20m de ancho

PRODUCTIVIDAD OPTIMA

> Movimientos proporcionales y simultáneos

> Uso mixto tanto para interior y exterior

> Gran autonomía de trabajo

HA12 CJ / CJ+

PLATAFORMAS ARTICULADAS ELÉCTRICAS

DATOS **TÉCNICOS**

	HA12 CJ	HA12 CJ+
Altura de trabajo	11.68 m	
Altura plataforma	9.68 m	
Alcance máximo	6.94 m	7.22 m
Punto de articulación	4.74 m	
Capacidad máxima	250 kg (2 pers.)	230 kg (2 pers.)
A Largo replegada	5.36 m	5.64 m
B Ancho	1.2 m	
C Altura replegada	1.99 m	
D Distancia entre ejes	1.65 m	
E Altura al suelo	10.7 cm	
F x G Dimensiones cesta	1.14 x 0.8 m	
H Longitud transporte	3.86 m	4.2 m
J Altura de transporte	2.22 m	2.6 m
Alcance trasero	0 cm	
Movimiento horizontal del pendular	N/A	180° (-90/+90)
Ángulo de abatimiento vertical del pendular	132.2° (+63.5/-68.7)	
Ángulo de rotación de la cesta	180° (+90/-90)	
Ángulo de rotación de la torreta	355 °	
Inclinación	3°	
Velocidad de traslación	0.68 - 6 km/h	
Velocidad viento máximo	45 km/h	
Pendiente máxima	25 %	
Radio de giro exterior	3.65 m	
Neumáticos no marcantes	598x190	
Energía	48 V - 320 Ah (C5)	
Peso total	7 065 kg	7 110 kg

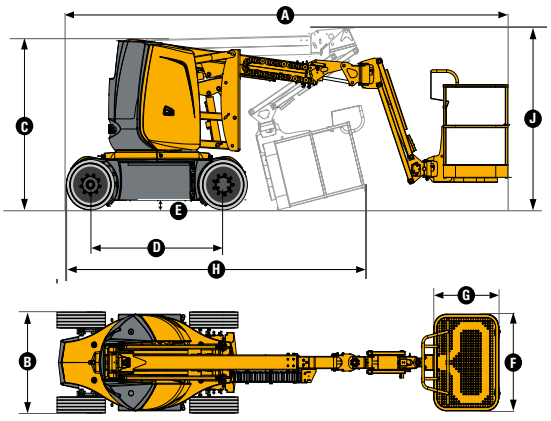

EQUIPAMIENTO **ESTANDAR**

> Dos ruedas motrices
> Dos ruedas directrices
> Ruedas macizas no marcantes
> Panel de control ergonómico
> Bloqueo mecánico del giro de torreta
> Nivelación automática de la plataforma
> Limitador de carga en la cesta
> Controlador de inclinación
> Claxon
> Horómetro
> Bajada de emergencia manual
> Cargador de batería integrado de 48V - 50A
> Baterías de semitracción
> Indicador de estado de carga de la batería en ambos puestos de control
> Anillos de remolque y elevación

OPCIONES Y ACCESORIOS

> Toma de corriente en cesta
> Línea para aire comprimido
> Cesta con puerta
> Disyuntor
> Baterías de tracción
> Porta-tubos fluorescentes
> Porta conos de seguridad
> Luz de flash
> Faro de trabajo

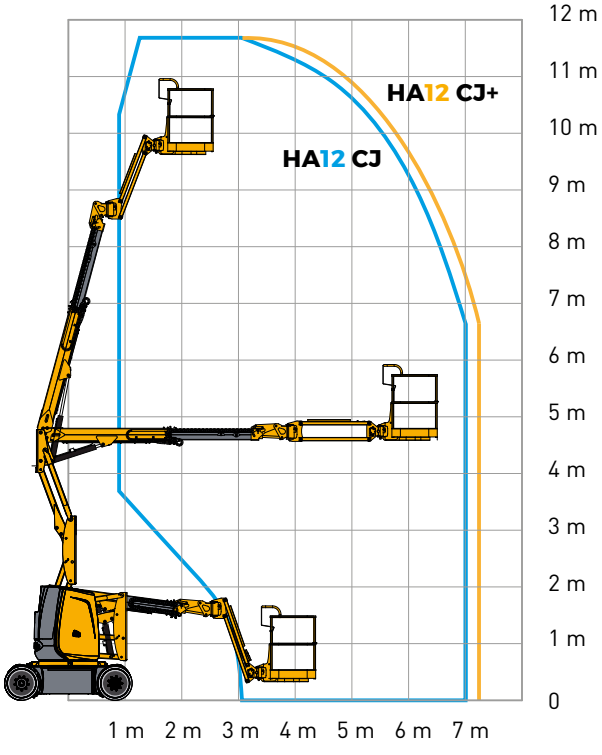

2420341900 – Documento no contractual – Nos reservamos el derecho de modificar las características técnicas de este documento sin previo aviso – 10/2021

Rue Emile Zola - 42420 Lorette - France · Tel: +33 (0)4 77 29 24 24 · Fax: +33 (0)4 77 29 43 95 ·
haulotte@haulotte.com · **www.haulotte.com**

Haulotte
LET'S DARE TOGETHER