

COMPACT 10 / 12 DX

CARACTERÍSTICAS DE MANEJO TODO TERRENO EXCEPCIONALES

> Tracción en las 4 ruedas
> Bloqueo diferencial
> Motricidad excelente (40 %)
> Altura Libre al suelo de 28 cm

ROBUSTA Y DE FÁCIL MANTENIMIENTO

> Nuevas protecciones para los estabilizadores integrados en el chasis
> Nuevo cuadro de control más duradero
> Acceso optimizado a los componentes
> Heramientas de autodiagnostico integradas

PRODUCTIVIDAD EXCEPCIONAL

> Mandos totalmente proporcionales
> Radio de giro estrecho
> Un interuptor para desplegar y retraer 4 estabilizadores

COMPACT 10 / 12 DX

TIJERAS TODO TERRENO

DATOS **TÉCNICOS**

	COMPACT 10 DX	COMPACT 12 DX
Altura de trabajo	10.28 m	12.06 m
Altura plataforma	8.28 m	10.06 m
Capacidad máxima	565 kg (3 pers.)	450 kg (3 pers.)
Capacidad de elevación en la extensión	150 kg	150 kg
A Largo transporte	3.18 m	3.18 m
B Ancho	1.78 m	1.78 m
C Altura- replegada	2.44 m	2.56 m
D Distancia entre ejes	1.84 m	1.84 m
E Altura al suelo	28 cm	28 cm
Altura máquina	1.59 m	1.7 m
F Largo plataforma	2.45 m	2.45 m
G Ancho plataforma	1.45 m	1.45 m
Largo plataforma extendida	3.7 m	3.7 m
Largo (extensión)	1.2 m	1.2 m
Número de extensiones	1	1
Velocidad de traslación	0.6 - 5.5 km/h	0.6 - 5.5 km/h
Altura máxima de traslación	8.15 m	8.15 m
Radio de giro exterior	3.5 m	3.5 m
Tiempo de subida / bajada	35 s / 46 s	35 s / 51 s
Motor	Kubota, 18.5 kW (Stage 5 in EU)	Kubota, 18.5 kW (Stage 5 in EU)
Pendiente máxima	40 %	40 %
Inclinación	3 °	3 °
Neumáticos macizos	26 x 12 - 16.5	26 x 12 - 16.5
Depósito hidráulico	75 l	75 l
Peso total	3 350 kg	3 965 kg

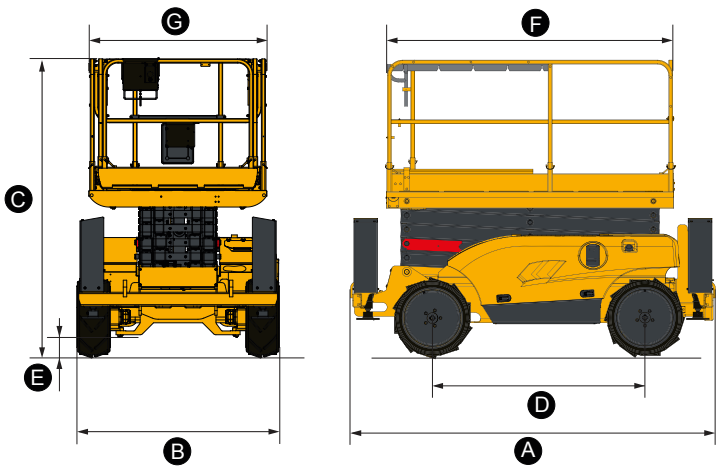

EQUIPAMIENTO **ESTÁNDAR**

> 4 ruedas motrices y 2 ruedas directrices delanteras
> Liberación de frenos
> Neumáticos espumados contra pinchazos
> Extensión Plataforma de 1.2 m
> Caja de control del operador desmontable
> Alarma de inclinación 3°
> Estabilizadores con nivelación automática
> Claxon
> Horómetro
> Baterías 12 V - 74 Ah
> Frenos hidráulicos
> Sistema de bajada de emergencia
> Argollas de seguridad para arneses
> Argollas de remolque
> Protecciones laterales

OPCIONES Y ACCESORIOS

> Ruedas anti marcantes
> Toma eléctrica en plataforma
> Puerta de entrada
> Generador hidráulico 3.5 kW
> Aceite biodegradable
> Kit países fríos
> Preparada para telematica
> Alarma de detección movimientos y traslación
> Alarma de movimientos
> Girofaro
> Faro de trabajo
> Barandillas abatibles

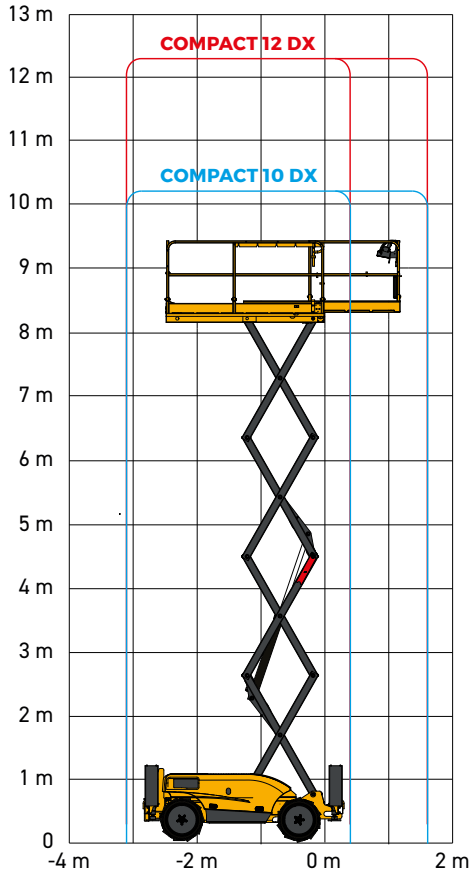

2420003640 · Documento no contractual · Nos reservamos el derecho de modificar las características técnicas de este documento sin previo aviso · 12/2020

Haulotte - Rue Emile Zola - 42420 Lorette - France · Tel: +33 (0)4 77 29 24 24 - Fax: +33 (0)4 77 29 43 95
haulotte@haulotte.com · **www.haulotte.com**

Haulotte
LET'S DARE TOGETHER