Telescópico

T235H





DATOS TÉCNICOS

GENERAL		T 235 H
Capacidad de carga a 500mm	kg	2300
Capacidad de carga a máxima altura	kg	1800
Elevación máxima	mm	5000
Elevación máxima a máxima carga	mm	4300
Alcance máximo	mm	2350
Carga máxima a máximo alcance	kg	800
Peso en vacío*	kg	4700
Transmisión	-	Hidrostática de 2 velocidades
MOTOR		
Marca / Modelo	-	KUBOTA
Potencia	-	D1803-CR-T-E5B
Potencia máxima/nominal	kW	32,8
Velocidad funcionamiento	rpm	2400
Par máximo	N·m@rpm	150,5@1500
N° Cilindros	-	3
Emisiones	-	Stage V, Tier 4f
Nivel acústico	dB(A)	102
CONDUCCIÓN		
Velocidad máx.	Km/h	20
Pendiente superable	%	42
Radio de giro exterior	mm	2877
Tracción	-	4x4x4
Neumáticos (estándar)	-	10/75-15.3
SISTEMA HIDRÁULICO		
Caudal	l/min	51,8 / 17,28
Presión de trabajo	bar	240
CAPACIDAD DEPÓSITO		
Combustible	l	65
Hidráulico	l	70
FRENOS		
Servicio	-	Hidráulico, de disco
Estacionamiento	-	Mecánico

** Puede variar según equipamiento opcional*

DIMENSIONES

Tablero AUSA

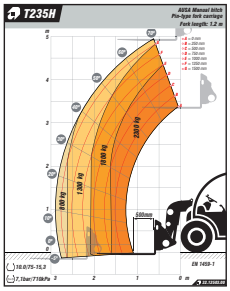

Tablero Universal

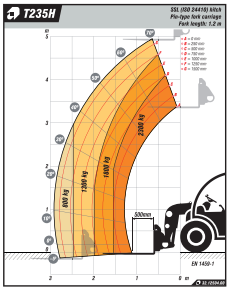

Tablero EURO 8

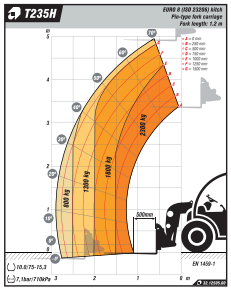

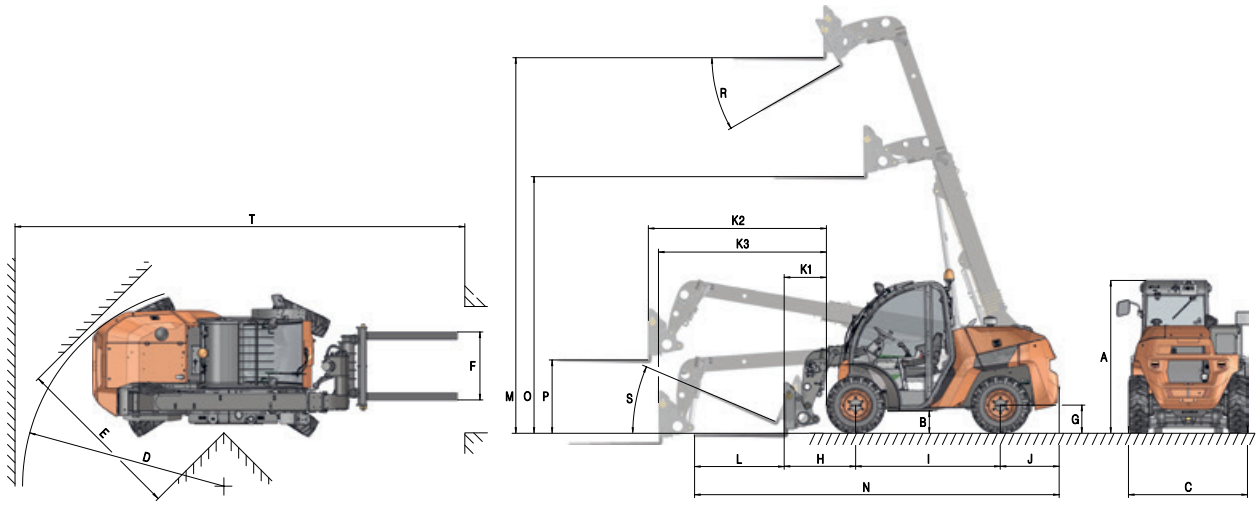

DIMENSIONES (mm)	T 235 H		
A	2030		
B	300		
C	1590		
D	3042		
E	2260		
F	905		
G	375		
H	960		
I	1925		
J	790		
K	570	2350	2236
L	1200		
M	4992		
N	4880		
O	3409		
P	932		
T	5880		
DIMENSIONES (°)			
R	43°		
S	24°		
	▲ 1	▲ 2	▲ 3

www.ausa.com

Los materiales y especificaciones pueden estar sujetos a cambios sin previo aviso. Las imágenes pueden incluir equipamientos no estándar o no disponibles según las versiones.

El logotipo y la identidad corporativa, son propiedad de AUSA y no pueden utilizarse sin su autorización.