Carretilla

C151H





DATOS TÉCNICOS

GENERAL		C151H x2	C151H x4
Capacidad de carga a 500 mm	kg	1500	1500
Capacidad de carga a 600 mm	kg	1350	1350
Peso en vacío *	kg	-	2750
Transmisión	-	Hidrostática	Hidrostática
MÁSTIL			
Placa portahorquillas	-	FEM IIB	FEM IIB
Ancho placa	mm	1260	1260
MOTOR			
Marca	-	KUBOTA	KUBOTA
Modelo	-	D1105	D1105
Potencia	kW	18,5	18,5
Velocidad funcionamiento	rpm	3000	3000
Par	N·m@rpm	71,5@2200	71,5@2200
N° Cilindros	-	3	3
Emisiones	-	Stage V, Tier 4	Stage V, Tier 4
Nivel acústico	dB(A)	103	103
CONDUCCIÓN			
Velocidad máx.	km/h	18	18
Pendiente superable	%	32	33
Tracción	-	4x2	4x4 FullGrip®
Neumáticos delanteros	-	27x10.50-15	27x10.50-15
Neumáticos traseros	-	7.00-12	27x10.50-15
SISTEMA HIDRÁULICO			
Circuito hidráulico	-	Bomba de engranajes doble	Bomba de engranajes doble
Caudal	l/min	34	34
Presión de trabajo	bar	215	215
CAPACIDAD DEPÓSITO			
Combustible	l	35	35
Hidráulico	l	40	40
FRENOS			
Servicio	-	Hidrostático, de retención	Hidrostático, de retención
Estacionamiento	-	Negativo	Negativo

** Puede variar según equipamiento opcional*

DIMENSIONES

TIPO MÁSTIL	Elevación máxima (mm)	H Altura mástil plegado (mm)	Altura mástil desplegado (mm)	Elevación libre (mm)	Carga a altura máxima @ 500 mm (kg) Uso todo terreno
Mástil dúplex (Std.)	2660	2040	3290	0	1500
Mástil tríplex	4000	1980	4670	1360	1200

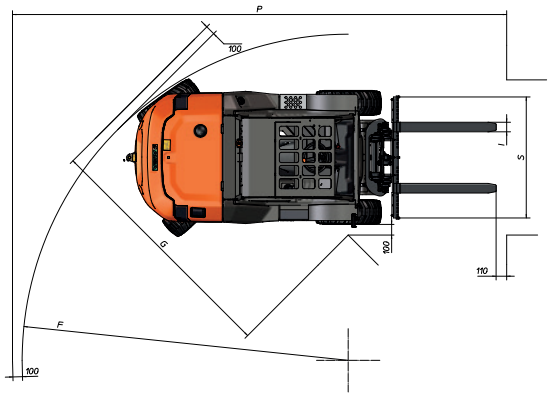



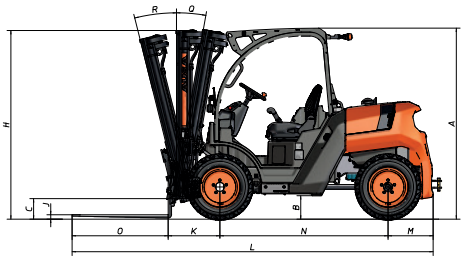

DIMENSIONES (mm)	C151H x2	C151H x4
A	1975	1975
B	235	235
C	205	205
D	1315	1390
E	1390	1390
E*	-	-
F	2690	3380
G	2505	2550
I	100	100
J	35	35
K	535	535
L	3755	3755
M	470	470
N	1750	1750
O	1000	1000
P	4430	5120
S	1260	1260
S**	-	-
DIMENSIONES (°)		
Q	-	-
R	-	-

** Medida con equipamiento de mástil de gran altura de elevación* *** Medida para tableros con eje ancho*

www.ausa.com

Los materiales y especificaciones pueden estar sujetos a cambios sin previo aviso. Las imágenes pueden incluir equipamientos no estándar o no disponibles según las versiones.

El logotipo y la identidad corporativa, son propiedad de AUSA y no pueden utilizarse sin su autorización.